INSTALLATION & MODE D'EMPLOI

T10-1143/ PSM40

THERMOSTAT POUR CHAUFFAGE & CLIMATISEUR

43350 Rev A

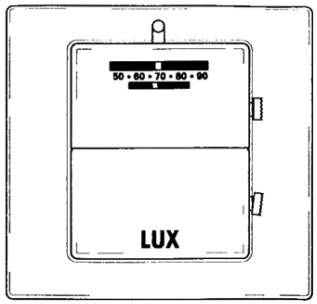

CARACTÉRISTIQUES TECHNIQUES

PUISSANCE ELECTRIQUE.....24 Vac (30 Vac Maximum)
COMMUTATION.....Contact à ouverture
PUISSANCE ANTICIPATEUR (CHAUFFAGE).....0.15A à 1.2A
(CLIMATISEUR).....Fixé à 24 VAC
PLAGE DE TEMPERATURE.....50°F to 90°F

INSTALLATION DU THERMOSTAT

1). EMPLACEMENT DU THERMOSTAT

Pour obtenir une température précise at agréable, l'emplacement du thermostat est très important. Pour les nouvelles installations, observer attentivement les directives indiquées ci-dessous. Lor du remplacement d'un vieux thermostat, installer le nouveau au même endoit à moins de suggestion contraire ci-après.

1. Placer le thermostat sur un mur d'intérieur à environ 1,52 m au-dessus du sol, à un endroit où il est facile à installer et à régler. Il doit se trouver dans une pièce qui est utilisée souvent, comme le salon.
2. Ne pas installer dans un endroit soumis à des conditions de chaleur inhabituelles, comme la lumière directe du soleil, à proximité d'une lampe, de la radio, de la télévision, du radiateur, d'une caisse enregistreuse, à côte d'une cheminée ou d'autres appareils produisant de la chaleur. Attention également aux tuyaux d'eau chaude à l'interieur des murs, ou à la cuisinière de l'autre côté du mur.
3. Ne pas placer le thermostat dans des conditions de froid inhabituelles, comme un mur d'extérieur, ou un mur séparant une pièce non chauffée, ou les courants d'air dans les escaliers, sous les portes ou les fenêtres.
4. Ne pas placer le thermostat dans un endroit mouillé ou humide, car cela risque de diminuer la durée de vie du thermostat en raison de la corrosion.
5. Ne pas le placer dans un endroit manquant de ventilation, comme dans un coin, une alcôve ou derrière une porte ouverte.
6. Ne pas installer avant la fin des travaux de construction et de peinture.

2) OUTTILS NÉCESSAIRES

Couteau ou pince à dénuder, perceuse avec mèche de 0,46 cm tournevis, règle à niveler et un crayon.

3) RETRAIT DE L'ANCIEN THERMOSTAT

Veuillez lire attentivement toutes les instructions. Après chaque étape, cocher la case correspondante ☑.

- ☐ Débrancher l'électricité et éteindre le gaz du radiateur.
- ☐ Retirer la plaque de l'ancien thermostat.
- ☐ Débrancher les câbles du thermostat en s'assurant qu'ils ne tombent pas à l'intérieur du mur. Noter les branchements des câbles et des bornes correspondantes au fur et à mesure. Par exemple: "Câble jaune à la borne Y, câble rouge à la borne RH", etc.
- ☐ Dénuder 0,93 cm du matériau d'isolation aux extrémités des câbles et nettoyer pour retirer toute corrosion.
- ☐ Desserrer toutes les vis de l'ancien thermostat et le retirer du mur.
- ☐ Remplir l'ouverture du mur avec du matériau isolant non-inflammable pour éviter les effets des courants d'air sur le thermostat.

4) INSTALLATION D'UN NOUVEAU THERMOSTAT

- ☐ Placer la nouvelle plaque décorative (si fournie), Figure 4, par-dessus l'ouverture du mur. L'installation de la plaque décorative est facultative.
- ☐ Retirer la plaque avant du nouveau thermostat en passant le doigt sur le côté du thermostat tout en soulevant doucement chaque côté. Retirer le socle, Figure 2, du sous-socle, Figure 3, en desserrant les trois vis imperdables.
- ☐ Placer le sous-socle, Figure 3, sur la plaque murale par-dessus l'ouverture du mur. Marquer le mur avec un crayon à l'endroit des trous de fixation comme indiqué en Figure 2. Puis, poser la plaque et le sous-socle de côté.
- ☐ Percer deux trous avec la mèche de 0,46 cm, à une profondeur de 2,5 cm.
- ☐ Insérer les ancres en plastique des vis dans les trous percés, alignés sur la surface du mur.
- ☐ Passer les câbles à travers le grand trou de la plaque décorative et dans le trou pour câbles du sous-socle.
- ☐ En vous reportant à vos notes et aux diagrammes suivants, fixer les câbles aux vis des bornes comme indiqué en Figure 2. S'assurer que les câbles métalliques ne se touchent pas. Enfoncer le surplus de cable dans le mur.

SCHÉMAS DE CABLAGE

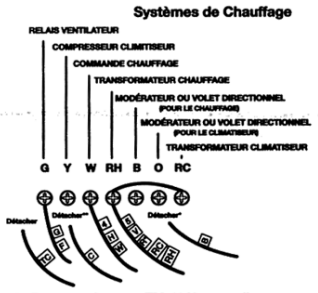

* Pour remplacer un TM-11 Honeywell, détacher le câble "R", connecter le câble "B" à la borne "RH".
** Pour remplacer un thermostat Honeywell avec câble d'horloge "C", détacher "C".

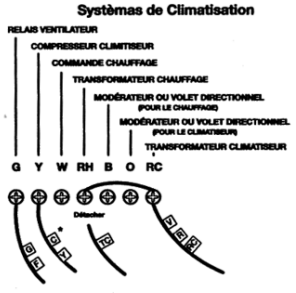

* Si les câbles Y et C sont présents, détacher le câble "C".

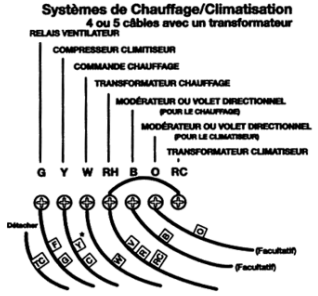

* Si les câbles Y et C sont présents, détacher le câble "C".

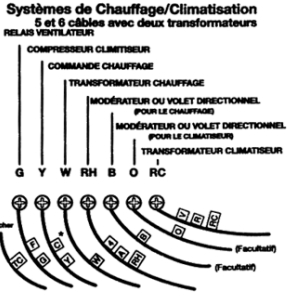

* Si les câbles Y et C sont présents, détacher le câble "C".

Ces diagrammes au dessous de sont pourvu aux nouveaux fils d'installations ou unreferenced.

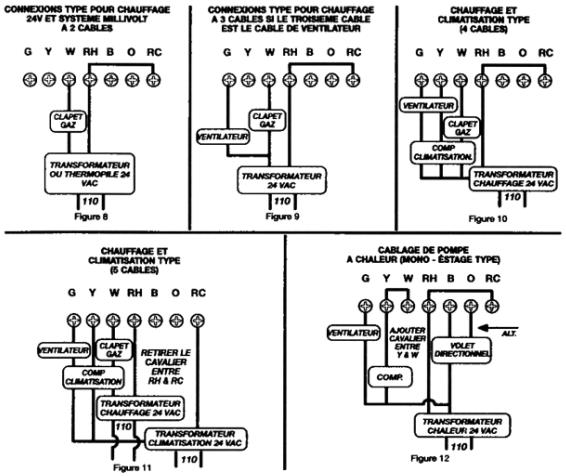

N O T E

Si vous avez un système électrique et que la soufflante ne fontctionne pas après installation, trouver le câble jaune installé en usine attaché à la borne "Y" et le placer sur la borne "A" du sous-socle.

- ☐ Placer le socle, Figure 3, par-dessus le sous-socle et le fixer en serrant les trois vis imperdables.
- ☐ Fixer au mur sans serrer en utilisant les deux vis de fixation. Placer une règle à niveler contre le bas du socle, l'ajuster jusqu'à ce qu'il soit à niveau, puis serrer les vis de fixation pour l'immobiliser.
- ☐ Trouver le réglage de l'anticipateur sur l'ancien thermostat. Le réglage sur le nouveau thermostat devrait être le même. Procéder avec soin en faisant glisser le grand indicateur, Figure 2, sur le chiffre imprimé voulu de l'anticipateur. S'il est impossible de déterminer le réglage de l'ancien anticopateur, regarder la commande de gaz sur la chaudière, ou le régler sur 6. Lors de la saison de chauffage, la chaudière doit fontctioner environ 5 fois par heure. Si des réglages sont nécessaires, déplacer légèrement l'indicateur de chaleur de l'anticipateur et vérifer à nouveau. **NOTE: Régler l'indicateur sur 1.2 pour les systèmes millivolts.**
- ☐ Fixer la plaque avant, Figure 1, au socle.
- ☐ Remettre l'électricité et le gaz et placer l'indicateur en haut du thermostat sur la température voulue.
- ☐ POUR LE CHAUFFAGE: Faire glisser le commutateur sur "Heat" (chauffage). Placer le commutateur de ventilateur sur "Auto".
- ☐ pour la climatisation: Faire glisser le commutateur sur "Cool" (climatisation). Placer le commutateur de ventilateur sur "Auto".
- ☐ VENTILATEUR: Pour le fonctionnement continu de la soufflante, placer le commutateur sur "ON". Pour le fonctionnement automatique, placer le commutateur de ventilateur sur "Auto". Le thermostat fera fonctionner la soufflante par cycles de "on" (marche) et "off" (arrêt).

Un thermostat peut uniquement contrôler la température à sa proximité. Si vous trouvez que la température n'est pas confortable à une certaine distance du thermostat, changer le réglage de manière à compenser.

FIGURE 1
PLAQUE AVANT

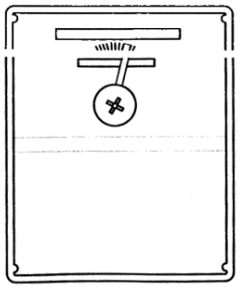

FIGURE 2
SOCLE

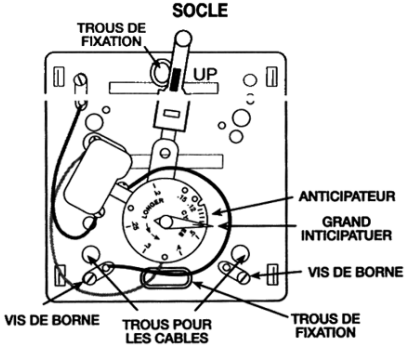

FIGURE 3
SOUS-SOCLE

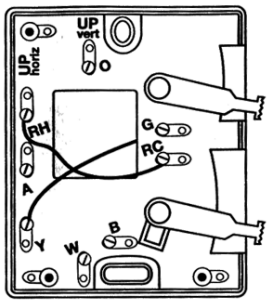

FIGURE 4
PLAQUE DÉCORATIVE

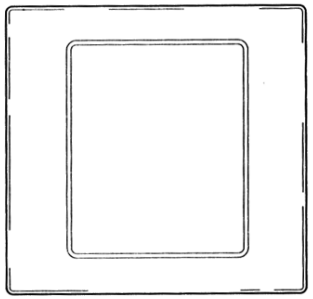

SERVICE TECHNIQUE

Si vous avez des problèmes lors de l'installation ou pendant l'utilisation de ce thermostat, veuillez lire attentivement les instructions. Le service technique est à votre disposition à travers le numéro de téléphone du service technique. Si vous avez besoin d'assistance, veuillez appeler nos bureaux entre 8 h 00 et 16 h 30 heure normale de l'est, du lundi au vendredi. Le numéro est le 856-234-8803. Veuillez vous référer au modèle T10-1143.

GARANTIE

Garantie limitée: si cet appareil tombe en panne à cause de défauts de matériaux ou de main d'oeuvre durant la période d'un an à partir de la date d'achat original, Lux pourra, à son gré, le réparer ou le remplacer. Cette garantie ne couvre pas les dommages intervenus par suite d'accidents, de mauvais usage, ou de non-observation du mode d'installation. Les garanties implicites sont limitées pour une durée d'un an à partir de la date d'achat initial. Certains états n'autorisent pas de limites sur la durée de garantie implicite, donc la présente garantie peut ne pas s'appliquer à vous. Veuillez retourner les appareils défectueux ou en panne chez le détaillant auprès duquel l'achat a été fait avec la preuve d'achat. Veuillez vous reporter au paragraphe relatif au Service technique avant de retourner le thermostat.

L'acheteur assume tous les risques et le responsabilité pour tout dommage fortuit et indirect résultant de l'installation et de l'utilisation de cet appareil. Certains états n'autorisent pas l'exclusion de dommages fortuits ou indirects, donc cette exclusion risque de ne pas s'appliquer à votre cas. La présente pouvez également avoir d'autres droits variant d'un état à l'autre. Applicable uniquement aux États-Unis.

NOTICE DE RECYCLAGE

Ce produit ne contient pas de mercure. Cependant, ce produit pourrait remplacer une unité contenant du mercure et ne devrait pas être jeté aux ordures. Contactez les autoritées locales concernées pour l'élimination appropriée des déchets de mercure dans un tube de verre scellé.

Pour toutes vos éventuelles questions, veuillez appeler le numéro (856) 234-8803.

VEUILLEZ CONSERVER CES INSTRUCTIONS COMME RÉFÉRENCE ULTÉRIEURE.

LUX PRODUCTS CORAPRATION Mt. Laurel, New Jersey 08054, USA 43350 Rev A